XARTE

ARELUX S.R.L.
Alexei Tolstoi street, nr. 12, Bacău - 600093, ROMÂNIA.
Tel: +40 0234 514 492 / 546 620. Fax: +40 0234 546 677.

AR01NW SBK

www.arelux.ro

05/2024

General information / Informații generale / Informazioni generali

Finishing	**Sand black**
LED type	**COB**
Power	**22W**
Input voltage	**220-240V AC**
Output current / voltage driver	**450 mA / 10-42V DC**
Driver	**Included**
LED flux	**2577 lm**
System flux	**1896-2062 lm**
CCT	**4000K**
CRI	**90**
Optics	**15°-45°**
Operating temperature	**-20 ÷ +45 °C**
Wight	**0,60 kg**

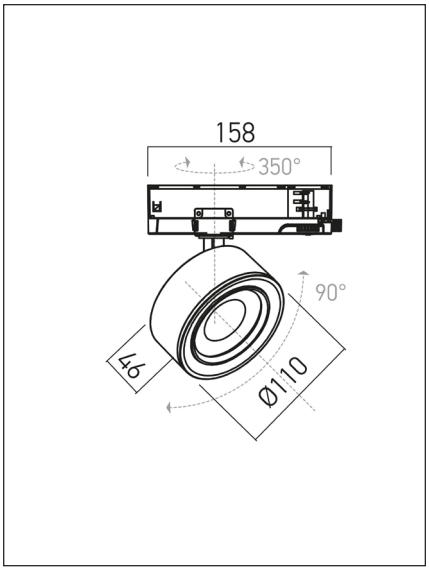

Description / Descriere / Descrizione

EN - Adjustable projector for interior, three circuits tracks adapter, equipped with COB LED, neutral white color temperature and system for adjustment of the dispersion angle (15°-45°).

RO - Proiector orientabil de interior, cu adaptor pentru șine cu trei circuite, echipat cu LED COB, temperatură de culoare alb neutru și sistem de modificare a unghiului de dispersie (15°-45°).

IT - Proiettore orientabile per interni, con adattatore per binari a tre circuiti, equipaggiato con LED COB, temperatura del colore bianco neutro e sistema per modificare l'angolo di diffusione (15°-45°).

Housing / Corp / Corpo

EN - The base structure and the rotating element of extruded aluminum, electrostatically painted in sand black.

RO - Structura de bază și elementul rotativ din aluminiu extrudat, vopsite în câmp electrostatic, culoare negru sablat.

IT - Struttura di base ed elemento rotante in alluminio estruso, verniciati a polveri, colore nero sabbiato.

Optics / Sistem optic / Ottica

EN - Optical system with FRESNEL lens of polycarbonate and adjustment of the dispersion angle between 15° and 45°. Delivered with anti-glare aluminum system, "honeycomb" type.

RO - Sistem optic cu lentilă FRESNEL din policarbonat și reglaj al unghiului de dispersie între 15° și 45°. Se livrează împreună cu sistemul antiorbire din aluminiu tip "honeycomb".

IT - Sistema ottico con lente FRESNEL in policarbonato e regolazione dell'angolo di diffusione da 15° a 45°. Fornito con sistema antiabbagliamento in alluminio tipo "honeycomb".

Electric gear / Aparataj de alimentare / Alimentazione

EN - Constant current driver included into the three circuit track connector, 250V, 16A, with which it is provided.

RO - Alimentator în curent constant inclus în adaptorul pentru șină cu trei circuite, 250V, 16A, cu care este prevăzut.

IT - Alimentatore in corrente costante incluso nel connettore a binario a tre circuiti, 250V, 16A, con cui è fornito.

Important / Important / Importante

EN - On request the luminaires from this family can be equipped with DALI drivers.

RO - La cerere corpurile de iluminat din această familie pot fi echipate cu alimentatoare DALI.

IT - Su richiesta gli apparecchi di questa famiglia possono esere equipaggiati con alimentatori DALI.

Range of applications / Aplicații / Campi di applicazione

EN - The focal length modification system allows the use of this type of projector for artwork lighting, shop lighting and other exposure areas.

RO - Sistemul de modificare a distribuției unghiulare permite utilizarea acestui tip de proiectaore pentru iluminatul operelor de artă, iluminatul în magazine și alte spații de expunere.

IT - Il sistema di modifica della distribuzione angolare consente l'utilizzo di questo tipo di proiettore per l'illuminazione di opere d'arte, illuminazione di negozi e altre aree di esposizione.

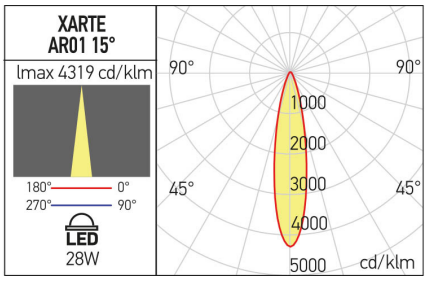

ErP and ecodesign data
Date ErP și ecodesig
Dati ErP ed ecodesign

Lighting technology used:	**LED**
Directional or non-directional:	**DLS**
Mains or non-mains:	**NMLS**
CLS:	**No**
Color tunable light source:	**No**
Anti-glare shield:	**Yes**
Dimmable:	**No**
Energy consumption (kWh/1000h):	**22000**
Energy efficiency class:	**E**
Useful luminous flux (Øuse):	**2577 lm**
Correlated color temperature:	**4000K**
On-mode power (Pon):	**22.1W**
Standby power (Psb):	**≤0,50**
Networked standby power (Pnet):	**-**
Outer dimensions (HxWxL, HxØ):	**91x110 mm**
CRI:	**90**
Chromaticity coordinates (x and y):	**x=0.38000,y=0.3800**
Peak luminous intensity (cd):	**8070-3263**
Beam angle in degrees:	**15°-45°**
R9 color rendering index:	**>45**
Survival factor:	**90%**
Lumen maintenance factor:	**96%**
Displacement factor (cosφ1):	**≥0,92**
McAdam ellipses:	**6**
Flicker metric (Pst LM):	**≤1**
Stroboscopic effect metric (SVM):	**≤0,4**
Ponmax:	**32.7W**

IP40 RoHS compliant

5 YEARS WARRANTY

Standards: EN 60598-1:2015 + A1:2018, EN 60598-2-1:2020, EN 62493:2015, EN 62471:2008, EN 62031:2008 + A1:2013 + A2:2015, EN 60529:1992 + A2:2013, EN 55015:2019 + A11:2020, EN 61000-3-2:2019, EN 61000-3-3:2013 + A1:2019, EN 61547:2009.